Vestavná chladnička | 118.0532.599

FAMILY : **Chladničky a mrazničky** | INSTALLATION TYPE : **Vestavné** | SERIE : **Vestavná chladnička** | MODEL : **FSDR 330 NR V A+** | FINISH : **-**

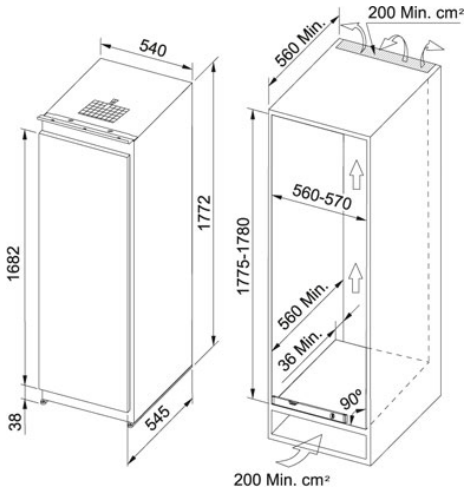

Chladnička

Celkový brutto objem: 305 l

Chladnička netto objem: 301 l

Roční spotřeba energie: 145 kWh/rok

Hlučnost: 37 dB(A)

Ventilátor

Funkce: Ionizér

Energetická třída: A+

Klimatická třída: SN/N/ST/T

Reverzibilní dveře, Antibakteriální úprava

6 Polic z bezpečnostního skla, 2 Zásuvky na zeleninu (Z toho 1 Crispzone zásuvka s regulací vlhkosti HumidityControl), 6 Přihrádek ve dveřích, 1 Přihrádka Multibox na ml. výrobky ve dveřích, Zásobník na vejce, LED osvětlení ze stropu, Chromový držák na lahve

TECHNICKÉ ÚDAJE