KBC65Z Vestavný kávovar

Váš domácí barista

S naším kávovarem 900 si vychutnáte lahodnou kávu v pohodlí svého domova. Snadno s ním připravíte espresso, latte i cappuccino. Stačí jen zvolit typ kávy a přístroj udělá zbytek s dokonalostí baristy.

Snadno nastavitelná síla kávy

Vychutnejte si kávu takovou, jakou máte nejraději. Na našem kávovaru můžete jednoduše měnit intenzitu kávy podle chuti. Ráno silnější pro rychlejší probuzeni, odpoledne slabší.

Nastavte si tolik mléka, kolik jen chcete

Připravte si dokonalé latte, cappuccino, macchiato nebo flat white se správnou porcí mléka. Stačí stisknout tlačítko a upravit množství mléka ve vašem oblíbeném nápoji.

Další benefity

• Kapučinátor vytvoří hedvábnou mléčnou pěnu pouhým stisknutím tlačítka.

• Připravte až šest šálků kávy najednou díky funkci MultiCup.

Specifikace

• Kávovar pro vestavnou instalaci
•Kapacita mlýnku na kávu: 200 g
•Kapacita nádrže na vodu: 1.8 l
•Dva oddělené ohřívače na kávu a horkou vodu
•Indikátor pro vysypání lógru
•Indikátor doplnění vody
•Indikátor doplnění kávy
•Rozměry spotřebiče VxŠxH (mm): 455 x 594 x 361
•Vestavné rozměry (mm): 450 x 560 x 550

Technické specifikace

• Nádržka na vodu (l) : 1.8
•Zásobník na kávová zrna (g) : 200
•Barva : Černá
•Prostor pro instalaci VxŠxH (mm) : 450x560x550
•Ovládání : Elektronické dotykové
•Rozměry (mm) : 455x594x361
•Čistá hmotnost (kg) : 23
•Nádržka na vodu (l) : Výjimatelná
•Napájecí napětí (V) : 220-240
•Frekvence (Hz) : 50/60
•EAN kód produktu : 7332543692972
•Produktové číslo pro partnery : KR Open

Popis výrobku
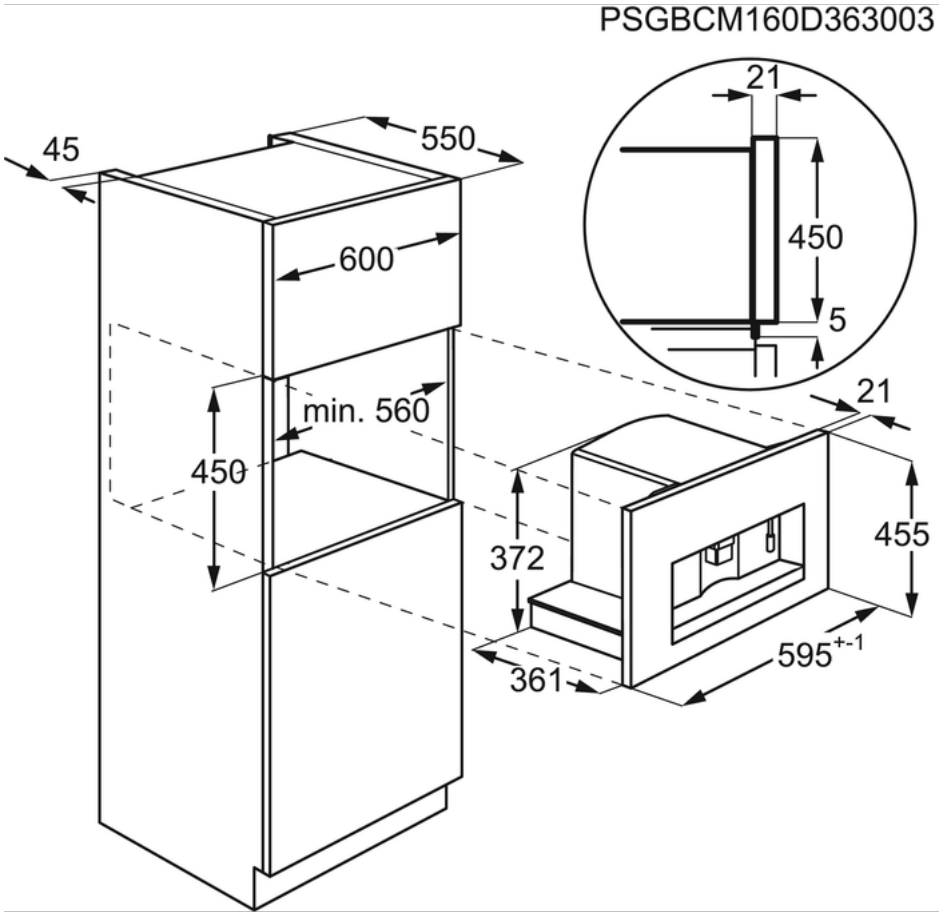
KBC65Z Vestavný kávovar