EIS8648 Vestavná varná deska

Snadné a precizní vaření

Seznamte se s vaším osobním šéfkuchařem, s indukční deskou 900 SensePro®. Bezdrátová teplotní sonda měří teplotu uvnitř pokrmu a dává instrukce varné desce. Můžete smažit, restovat a vařit, dokonce i metodou sous vide a vždy s profesionálním

S teplotní sondou dosáhnete skvělých výsledků

S naší bezdrátovou teplotní sondou dosáhnete vždy profesionálních výsledků i doma ve své kuchyni. Sonda hlídá teplotu uvnitř pokrmu a komunikuje přitom s varnou deskou. Díky tomu můžete připravovat jídla také metodou sous vide a výsledek

Intuitivní ovládání přes dotykovou obrazovku

Užívejte si pokročilé technologie a komunikujte se svou varnou deskou přes barevnou dotykovou obrazovku. Zvolte jídlo, které chcete vařit, a varná deska vám ukáže, jak na to. Provede vás procesem přípravy krok za krokem, abyste pokaždé dosáhli

Další benefity

- Funkce propojení varných zón sloučí dvě zóny dohromady, které pak fungují jako jedna velká varná plocha.
- Hob2Hood® umožňuje bezdrátové propojení varné desky s odsavačem par pro automatické ovládání a nastavení výkonu.
- Časovač je možné nastavit pro každou zónu zvlášť.

Specifikace

- Typ desky: indukční
- Provedení: se zkosenou hranou
- InfiSight™ kontrolky s barevným displejem
- Podsvícené ukazatele
- Indukční zóny s funkcí zvýšení výkonu
- Detekce hrnců a pánví
- Levá přední: Indukční , 2300/3200W/210mm
- Levá zadní: indukční , 2300/3200W/210mm
- Střední přední: indukční , 1400/2500W/145mm
- Střední zadní: ,
- Pravá přední: ,
- Pravá zadní: Indukční , 2300/3600W/240mm
- Zámek funkcí.
- Dětská pojistka
- Zabezpečení desky: Automatické vypnutí
- Zvukový signál
- Přičítací časoměr CountUp
- EcoTimer™
- Časové funkce
- Funkce CleverHeat™
- Jednoduchá instalace pomocí příchytek
- Barva a provedení: Tmavě šedá

Technické specifikace

- Typ ohřevu : Indukční
- Prostor pro instalaci VxŠxH (mm) : 44x750x490
- Barva : Tmavě šedá
- Instalace : Vestavná
- Typ rámečku : Zkosený - 1 strana
- Ovládání : Parrot TFT
- Typ výrobku : elektrická varná deska
- Materiál ovládacího panelu : -
- Bezpečnostní prvky : Automatické vypnutí
- Kontrolní funkce : 3 krokové využití zbytkového tepla, akustický signál, funkce POWER (Booster) = rychlé ohřátí, dětský zámek, přičítací časovač, Eco časovač (využití zbytkového tepla), vypnutí zvuku, ukazatel času, minutka, pauza, SenseCook Fry, SenseCook Pro, propojen s odsavačem Hob2Hood, Zajištění/odjištění ovládacího panelu, Levý Bridge, Rozmražení
- Levá přední zóna : Indukční
- Levá zadní zóna : indukční
- Prostřední přední plotýnka : indukční
- Pravá zadní zóna : Indukční
- Levá přední zóna - ovládání : TFT Slider
- Levá zadní zóna - ovládání : TFT Slider
- Střední zóna vpředu - ovládání : TFT Slider
- Pravá zadní zóna - ovládání : TFT Slider
- Indikátory zbytkového tepla : 7 segmentů
- Levá přední zóna - výkon/průměr : 2300/3200W/210mm
- Střední zóna vpředu - výkon/průměr : 1400/2500W/145mm
- Levá zadní zóna - výkon/průměr : 2300/3200W/210mm
- Pravá zadní zóna - výkon/průměr : 2300/3600W/240mm
- Max. příkon (W) : 7350
- Délka kabelu (m) : 1.5

Popis výrobku
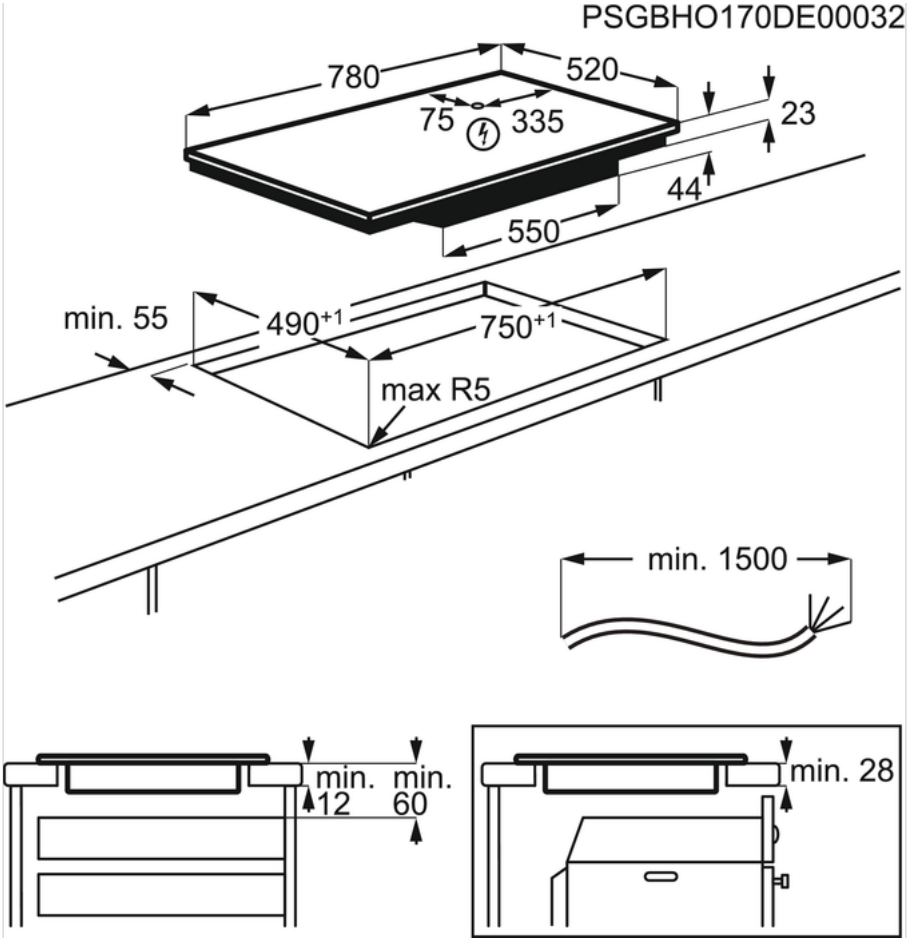
EIS8648 Vestavná varná deska