Basis BFG 611-78 Fragranit Grafit | 114.0285.165

FAMILY : **Dřezy** | SERIE : **Basis** | MODEL : **BFG 611-78** | FINISH : **Fragranit Grafit** | INSTALLATION TYPE : **Horní montáž**

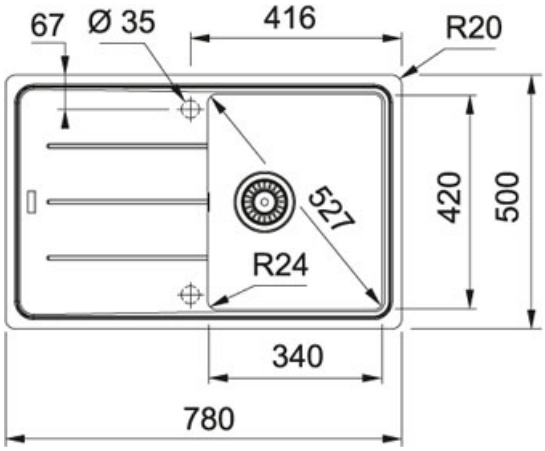

TECHNICKÉ ÚDAJE	
Ventil	3 1/2" sítkový
Šířka	500,00 mm
Rozměr dřezu	340,00 mm
Odkapová plocha	Reverzibilní
Počet otvorů	2---PRE-CUT-KNOCK-OUT-
Rozměr dřezu	420,00 mm
Délka	780,00 mm
Výřez	760,00 mm
Výřez	480,00 mm
Hloubka dřezu	200,00 mm
Šablona	Ne
Spodní skříňka	450,00 mm

Basis BFG 611-78 Fragranit Grafit | 114.0285.165

FAMILY : **Dřezy** | SERIE : **Basis** | MODEL : **BFG 611-78** | FINISH : **Fragranit Grafit** | INSTALLATION TYPE : **Horní montáž**

DOPORUČENÉ PRODUKTY

114.0285.191

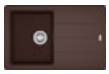

114.0285.189

114.0285.186

114.0285.185

114.0285.184

114.0285.170

114.0285.169

114.0285.168